imou

Quick Start Guide

V1.0.1

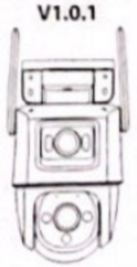

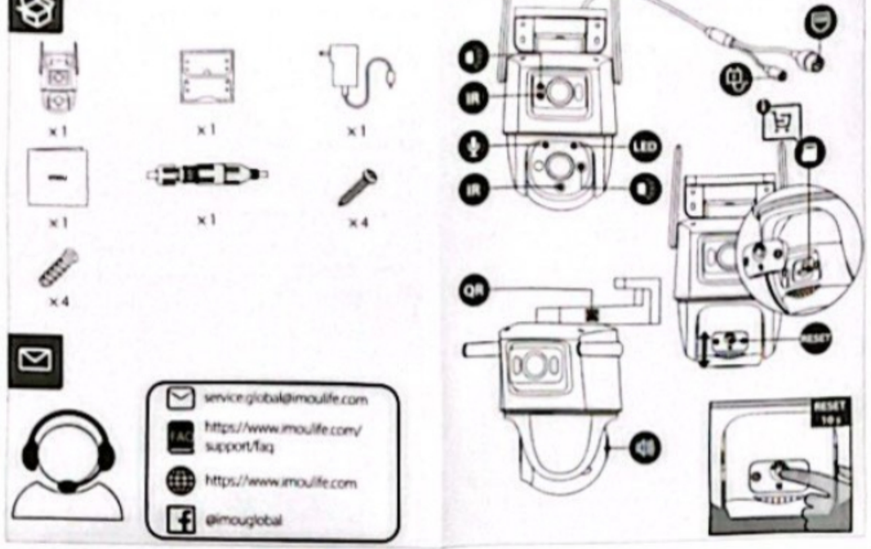

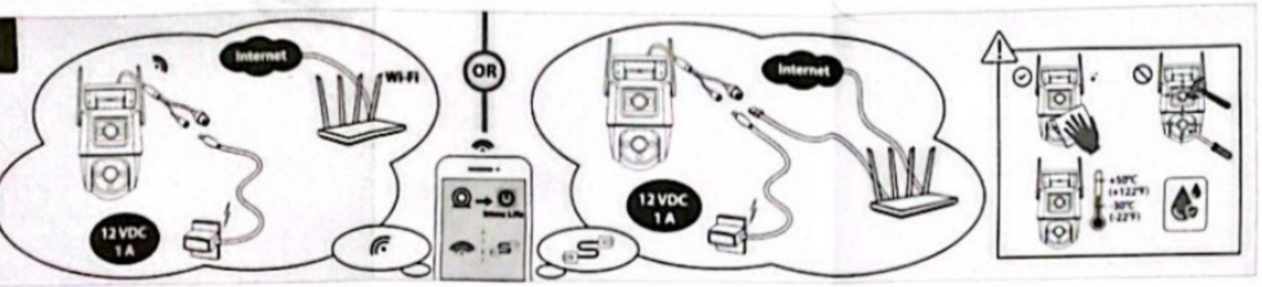

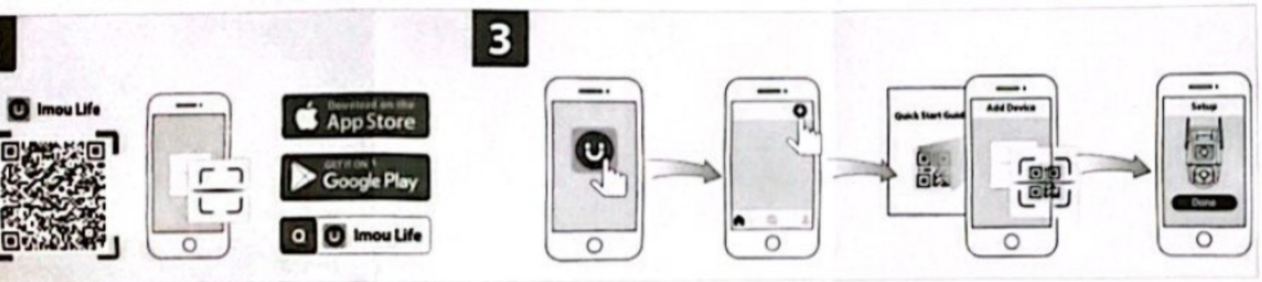

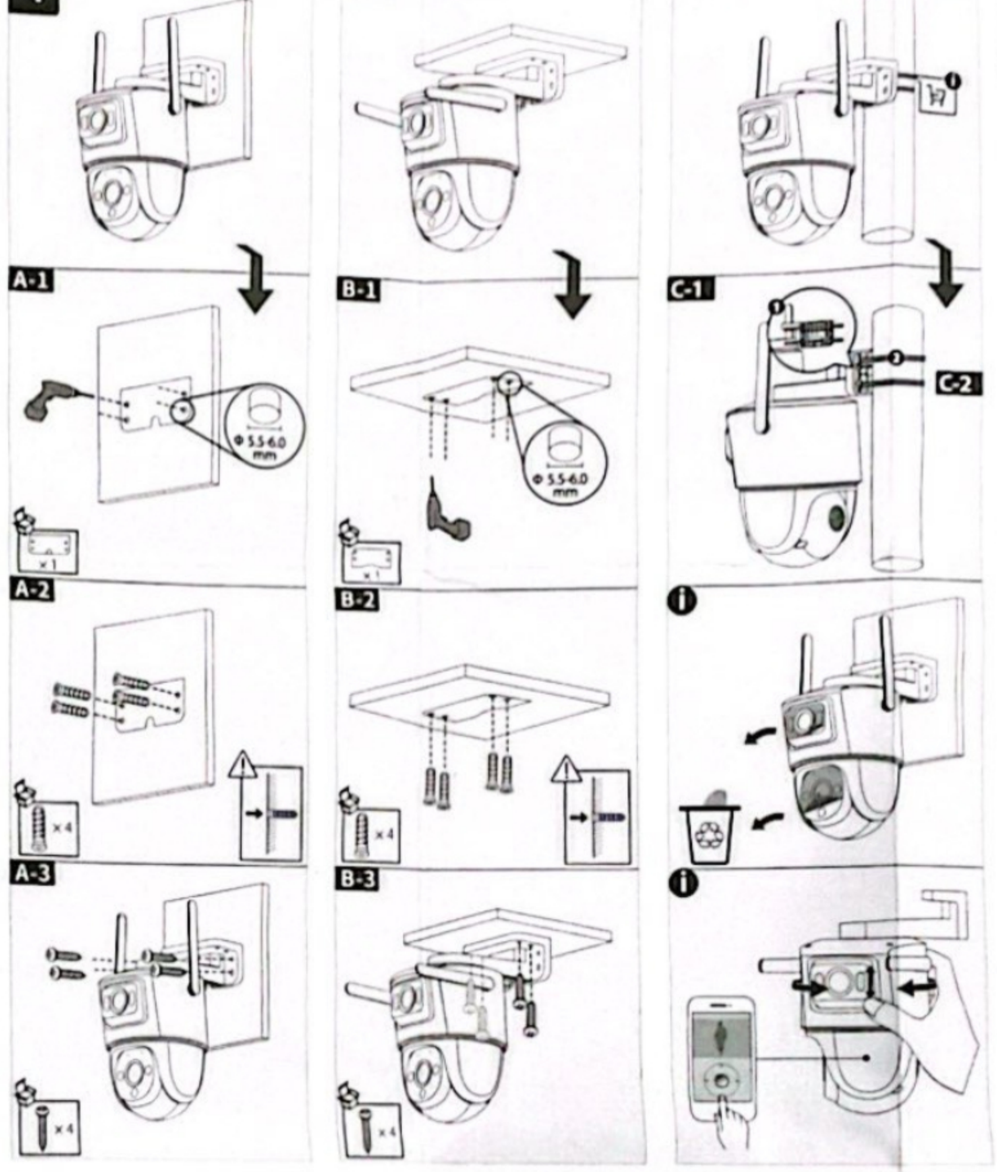

English

Power On the Camera

ect the camera to power. You can choose wireless or wired rk connection (**see part 1**).

Get the Imou Life App

he QR code **on part 2** or search for "Imou Life" to download and the app. Create an account and log in.

Set Up the Camera

he QR code on the body of the device or on the cover of this with the app, and then follow on-screen instructions to complete tup (**see part 3**).

nstall the Camera

sure the mounting surface is strong enough to hold three times ight of the camera. For detailed installation process, please **see**

	LED Status	Device Status
n	Flashing	Ready to set up the device
	Solid	Working properly
	Flashing	Network disconnected
		Failed to set up the device
	Solid	Booting
		Device malfunction
n & Red	Alternating	Updating firmware
	/	Power off
		LED turned off

you need to reset the camera, press and hold the reset button for 0 s. The LED turns solid red when the camera is booting.

ภาษาไทย

❶ เปิดใช้กล้อง

เชื่อมต่อกล้องเข้ากับแหล่งจ่ายไฟ คุณสามารถเลือกการเชื่อมต่อเครือข่ายแบบไร้สายหรือแบบต่อสาย (**ดูบทที่ 1**)

❷ รับแอป Imou Life

สแกนรหัส QR **ในบทที่ 2** หรือค้นหาชื่อ "Imou Life" เพื่อดาวน์โหลดและติดตั้งแอป สร้างบัญชีและเข้าสู่ระบบ

❸ ตั้งค่ากล้อง

สแกนรหัส QR บนตัวอุปกรณ์หรือบนหน้าปกของคู่มือนี้ผ่านแอปจากนั้นทำตามคำแนะนำบนหน้าจอเพื่อสร้างขั้นการตั้งค่า (**ดูบทที่ 3**)

❹ ติดตั้งกล้อง

ตรวจสอบให้แน่ใจว่าพื้นผิวติดตั้งมีความแข็งแรงเพียงพอรับน้ำหนักได้อย่างน้อยสามเท่าของน้ำหนักของกล้อง สำหรับกระบวนการติดตั้งที่ละเอียด โปรด **ดูที่บทที่ 4**

สถานะ LED		สถานะอุปกรณ์
สีเขียว	ติดกะพริบ	พร้อมสำหรับตั้งค่าอุปกรณ์
	ติดคงที่	ทำงานตามปกติ
แดง	ติดกะพริบ	เครือข่ายถูกตัดการเชื่อมต่อ ไม่สามารถตั้งค่าอุปกรณ์
	ติดคงที่	กำลังบู๊ทระบบ อุปกรณ์ทำงานผิดปกติ
สีเขียวและสีแดง	กำลังเปลี่ยนแปลง	กำลังอัปเดตเฟิร์มแวร์
ปิด	/	ปิดเครื่อง ปิด LED แล้ว

❶ ถ้าคุณจำเป็นต้องรีเซ็ตกล้อง ให้กดปุ่มรีเซ็ตค้างไว้ 10 วินาที ไฟ LED จะติดคงที่สีแดงเมื่อกล้องกำลังบู๊ท

Tiếng Việt

❶ Bật nguồn trên camera

Kết nối camera với nguồn điện. Bạn có thể chọn kết nối mạng không dây hoặc có dây (**xem phần 1**).

❷ Tải ứng dụng Imou Life

Quét mã QR **phần 2** hoặc tìm kiếm "Imou Life" để tải xuống và cài đặt ứng dụng. Tạo một tài khoản và đăng nhập.

❸ Thiết lập camera

Quét mã QR trên thân thiết bị hoặc trên bìa của hướng dẫn này bằng ứng dụng, sau đó làm theo hướng dẫn trên màn hình để hoàn tất thiết lập (**xem phần 3**).

❹ Cài đặt camera

Đảm bảo bề mặt lắp đặt đủ chắc chắn để giữ trọng lượng gấp ba lần trọng lượng của camera. Để biết quy trình cài đặt chi tiết, vui lòng **xem phần 4**.

Trạng thái đèn LED		Trạng thái thiết bị
Xanh lục	Nhấp nháy	Sẵn sàng thiết lập thiết bị
	Đứng yên	Hoạt động bình thường
Đỏ	Nhấp nháy	Không kết nối mạng
		Không thể thiết lập thiết bị
	Đứng yên	Khởi động
		Sự cố thiết bị
Xanh lục & Đỏ	Luân phiên	Cập nhật firmware
Tắt	/	Tắt nguồn
		Đã tắt đèn LED

❶ Nếu cần đặt lại camera, hãy nhấn và giữ nút đặt lại trong 10 giây. Đèn LED sẽ giữ nguyên ở màu đỏ khi camera đang khởi động.

Bahasa Indonesia

❶ Menyalakan Kamera

Hubungkan kamera ke listrik. Anda dapat memilih koneksi jaringan nirkabel atau berkabel (**lihat bagian 1**).

❷ Mendapatkan Aplikasi Imou Life

Pindai kode QR **di bagian 2** atau cari "Imou Life" untuk mengunduh dan memasang aplikasi. Buat akun dan masuk.

❸ Mengatur Kamera

Pindai kode QR pada badan perangkat atau pada sampul panduan ini menggunakan aplikasi, lalu ikuti petunjuk di layar untuk merampungkan pengaturan (**lihat bagian 3**).

❹ Pasang Kamera

Pastikan permukaan pemasangan cukup kuat untuk menahan tiga kali bobot kamera. Untuk proses pemasangan terperinci, **lihat bagian 4**.

Status LED		Status Perangkat
Hijau	Berkedip	Siap untuk mengatur perangkat
	Menyala pekat	Bekerja dengan baik
Merah	Berkedip	Jaringan terputus
		Gagal mengatur perangkat
	Menyala pekat	Booting
		Perangkat gagal berfungsi
Hijau & Merah	Menyala bergantian	Memperbarui firmware
Mati	/	Daya mati
		LED dimatikan

❶ Jika Anda ingin mereset kamera, tekan dan tahan tombol reset selama 10 detik. Lampu LED menyala merah pekat ketika kamera mulai menyala.

Bahasa Melayu

❶ Hidupkan Kamera

Sambungkan kamera ke punca kuasa. Anda boleh memilih sambungan rangkaian wayarles atau berwayar (**lihat bahagian 1**).

❷ Dapatkan Apl Imou Life

Imbas kod QR **di bahagian 2** atau cari "Imou Life" untuk memuat turun dan memasang apl tersebut. Cipta akaun dan log masuk.

❸ Menyediakan Kamera

Imbas kod QR pada badan peranti atau pada kulit panduan ini dengan apl tersebut, dan kemudian ikuti arahan di skrin untuk melengkapkan persediaan (**lihat bahagian 3**).

❹ Pasang Kamera

Pastikan permukaan pelekap cukup kuat untuk memegang sekurang-kurangnya tiga kali berat kamera. Untuk proses pemasangan terperinci, sila **lihat bahagian 4**.

Status LED		Status Peranti
Hijau	Berkelip	Sedia untuk menyediakan peranti
	Padu	Berfungsi dengan betul
Merah	Berkelip	Rangkaian terputus
		Gagal menyediakan peranti
	Padu	Bermula
		Peranti tidak berfungsi
Hijau & Merah	Berselih-ganti	Mengemaskini perisian tegar
Tutup	/	Matikan
		LED dimatikan

❶ Sekiranya anda perlu mengeset semula kamera tersebut, tekan dan tahan butang set semula selama 10 s. LED bertukar kepada merah padu apabila kamera dibut.

العربية

تشغيل الكاميرا

توصيل الكاميرا بالطاقة. يمكنك اختيار الاتصال بشبكة لاسلكية أو سلكية (راجع الجزء 1).

الحصول على تطبيق Imou Life

امسح رمز الاستجابة السريعة **بالجزء 2** مبوتا أو ابحث عن "Imou Life" لتنزيل وتثبيت التطبيق. قم بإنشاء حساب وتسجيل الدخول.

إعداد الكاميرا

امسح رمز الاستجابة السريعة الموجود على جسم الجهاز أو على غلاف هذا الدليل مع التطبيق، ثم اتبع الإرشادات التي تظهر على الشاشة لإكمال الإعداد (**راجع الجزء 3**).

تركيب الكاميرا

تأكد من أن سطح التركيب قوي بما يكفي لتحمل ثلاثة أمثال وزن الكاميرا. وللتعرف على إجراء التركيب المفصل، يرجى **مراجعة الجزء 4**.

حالة الجهاز		حالة مؤشر LED
متاح لإعداد الجهاز	يومض	مضيء
يعمل بشكل صحيح	ثابت	
تم قطع اتصال الشبكة	يومض	
فشل إعداد الجهاز		
تشغيل	ثابت	مضيء
عطل بالجهاز		
تحديث البرنامج الثابت	يومض بالتناوب	مضيء وأحمر
إيقاف التشغيل		مطفأ
تم إيقاف تشغيل مؤشر LED		

إذا احتجت إلى إعادة ضبط الكاميرا، فاضغط مع الاستمرار على زر إعادة الضبط لمدة 10 ثوانٍ. يضيء مؤشر LED باللون الأحمر الثابت عند تشغيل الكاميرا.

ipcopen.com